Manuel d'utilisation

DA650

Vizeo

Vizeo

01. Sommaire

01.SOMMAIRE 3

02.PRÉCAUTIONS 3

03.PRÉSENTATION 4

04.CONNECTIONS 6

05.DIMENSIONS 8

06.INSTALLATION 9

07. MENUS 18

08.SPECIFICATIONS TECHNIQUES 27

09.DÉCLARATION SUBSTANCES DANGEREUSES 28

02. Précautions

Bien comprendre ce document avant d'utiliser ce dispositif, et bien respecter les règles dans ce document lors de l'utilisation de cet appareil. Si vous installez cet appareil dans les lieux publics, fournissez la pointe « Vous avez entré dans la zone de surveillance vidéo « dans une capture du lieu. Ne pas utiliser correctement les produits électriques peut provoquer un incendie et des blessures graves. Pour éviter les accidents, lire attentivement le contexte suivant.

Pour éviter des chocs électriques ou d'autres dangers, garder la prises de courant propre et sec.

Bien respecter les exigences d'installation lors de l'installation du dispositif.
Le fabricant ne peut être tenu responsable des dommages de l'appareil causé par la non-conformité des utilisateurs à ces exigences.

Strictement conforme aux normes de sécurité électrique locaux et utiliser les adaptateurs d'alimentation qui sont marqués à la norme LPS lors de l'installation et l'utilisation de cet appareil. Sinon, ce dispositif peut être endommagé.

Utilisez les accessoires livrés avec cet appareil. La tension doit répondre aux exigences de tension d'entrée pour cet appareil.

Si cet appareil est installé dans des endroits avec une tension instable, la masse de cet appareil à décharge à haute énergie tels que les surtensions électriques afin d'empêcher l'alimentation de brûler

Lorsque ce dispositif est en cours d'utilisation, s'assurer que ni d'eau ou tout autre liquides s'écoule dans le dispositif.
Si de l›eau ou du liquide s'écoule de façon inattendue dans le dispositif, pouvoir immédiatement mettre l›appareil hors tension et débranchez tous les câbles (tels que les câbles d›alimentation et câbles de réseau) de ce dispositif.

Ne pas focaliser la lumière forte (telle que la lumière du soleil ou ampoules allumées) sur cet appareil.
Dans le cas contraire, la durée de vie du capteur d'image peut être raccourcie.

Si ce dispositif est installé en endroits où le tonnerre et la foudre arrivent fréquemment, le dispositif tout près pour décharger la haute énergie comme des coups de tonnerres pour empêcher des dégâts de dispositif.

Évitez les charges lourdes, secousses intensives, pour éviter des dommages pendant le transport et le stockage. La garantie ne couvre pas les dommages de l›appareil qui est causée lors de l›emballage secondaire et le transport après l'emballage d›origine est démonté.

Protégez l'appareil des chutes et des coups intensifs, garder l'appareil loin de toute interférence de champ magnétique, et ne pas installer l'appareil dans des endroits avec des surfaces secouer ou sous chocs.

Nettoyez l'appareil avec un chiffon doux et sec . Pour la saleté tenace, plonger le chiffon dans légère détergent

neutre, l'essuyer doucement la saleté avec le chiffon, puis sécher le dispositif.

Ne pas bloquer l'ouverture de ventilation. Suivez les instructions d'installation fournies dans ce document lors de l'installation du dispositif.

Gardez l'appareil loin des sources de chaleur comme les radiateurs, radiateurs électriques, ou d'autres équipements de chaleur.

Gardez l'appareil loin des endroits humides, poussiéreux, extrêmement chauds ou froids, ou des lieux avec de forts rayonnements électriques.

Si l'appareil est installé à l'extérieur, prendre la précaution aux résistances à l'humidité pour éviter la corrosion circuit imprimé qui peut affecter surveillance.

Retirer le cordon d'alimentation lorsque l'appareil est inactif pendant une longue période.

Avant de déballer, vérifier si l'autocollant est endommagé et/ou fragiles. Si l'autocollant fragile est endommagé, contacter le service clientèle ou le personnel de vente. Le fabricant ne pourra être tenu responsable de tout dommage artificielle de la vignette fragile.

Annonce Spécial

Tous les produits complets vendus par le fabricant sont livrés avec plaques signalétiques, des instructions de fonctionnement, et les accessoires après inspection stricte. Le fabricant ne peut être tenu responsable des produits de contrefaçon.
Ce manuel peut contenir des fautes d'impression, l'information de la technologie qui n'est pas assez précis, ou la fonction du produit et la description de l'opération qui est légèrement incompatible avec le produit réel. Le fabricant mettra à jour ce manuel par fonction d'amélioration ou changements et mettre à jour régulièrement le logiciel et le matériel décrits dans ce manuel. Informations de mise à jour sera ajouté à de nouvelles versions de ce manuel sans préavis.
Ce manuel est pour référence seulement et ne garantit pas que l›information est totalement compatible avec le produit réel. Par souci de cohérence, voir le produit réel.

03. Présentation

Introduction

Le produit est un dome infra-rouge anti-vandal, 700 lignes avec fonction WDR, utilisant un capteur 1/3»Super HAD CCD II . En utilisant une technologie de traitement numérique Effio-V, la camera peut transmettre des images de hautes qualités, hautes résolutions et WDR.

Fonctions et Caractéristiques

SUPER-WDR

La caméra adopte la technologie de traitement numérique Effio-V qui utilise les algorithmes super-WDR et D-WDR ; qui optimisent efficacement l'affichage des zones d'ombres.

HAUTE-RÉSOLUTION

La caméra utilise un capteur CCD 700 lignes TVL atteignant des résolutions plus hautes.

HAUTE SENSIBILITÉ

La caméra utilise un capteur d'image 1/3»Super HAD CCD II avec une luminosité aussi basse que 0.01 Lux. Quand les LED IR sont en fonctionnement, la luminosité peut être de 0 Lux.

MENUS OSD

La camera possède un menu OSD avec 8 langages possibles

FONCTION DNR

La camera utilise la nouvelle technologie 2D/3D DNR qui optimise significativement les images dans les environnements à faible luminosité en augmentant le SNR (Signal to Noise Ratio : rapport signal – bruit).

DÉSEMBUAGE

Cette fonction permet à la camera de fournir des images de haute résolutions même dans des environnements pluvieux et brumeux ou même quand la bulle ou le capot sont couverts de poussières légères.

LINER LOCK (OPTION)

La fonction liner lock empêche certaines déformations des couleurs causées par les lampes fluorescentes.

ZONE DE MASQUAGE

La camera permet de définir 15 rectangles de zone de masquage.

FILTRE OPTIQUE MOBILE INTÉGRÉ (OPTION)

OBJECTIF ZOOM INTÉGRÉ (F=2.8–12MM)

TEHNOLOGIE IR INTELLIGENT

La technologie IR intelligent permet à la camera d'ajuster l'obturateur, l'ouverture et le gain selon la luminosité de l'image en mode noir et blanc en optimisant l'effet des IR et en prévenant la surexposition au centre l'image.

TUBES ÉMETTANT L'IR EFFICACES ET INTÉGRÉS

Avec les tubes intégrés, la caméra peut capturer les images même dans le noir total et la portée (mode nuit) du visuel va de 10 à 15 mètres.

CONTRÔLE MANUEL DU PTZ

La caméra supporte les rotations manuelles haut/bas; gauche/droite.

BULLE HAUTE RÉSISTANCE ANTI-VANDALE

La bulle du dôme est composée de plastique haute-résistance (makrolon) qui possède une transmittance élevée à la lumière et résistante importante à l'impact. La base du dôme adopte une structure en fonte d'aluminium qui résiste de façon conséquente aux impacts et aux hautes températures. De plus, la performance d'étanchéité optimale permet à la caméra d'être utilisée dans un environnement extérieur.

04. Connections

Câbles video et alimentation

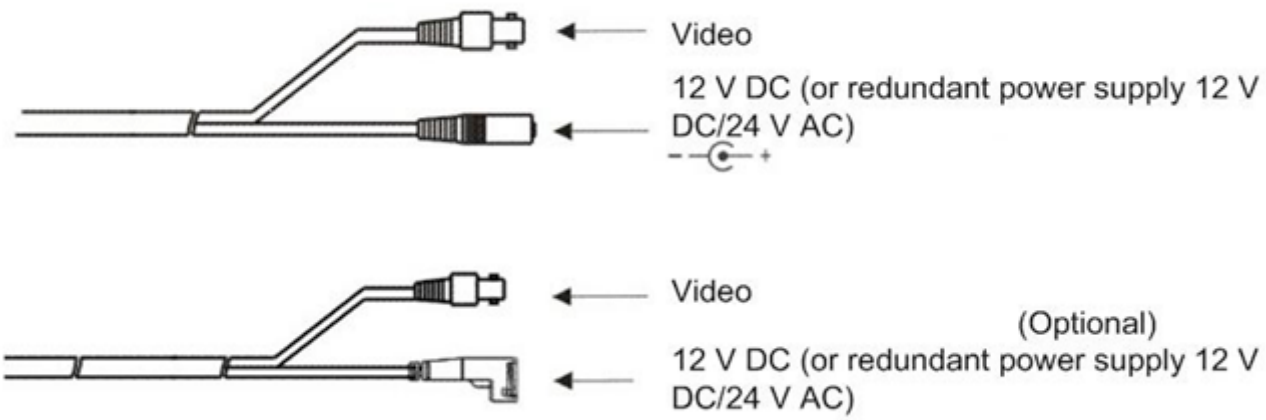

Brancher la connectique BNC à un câble video et l'autre connecteur à une alimentation 12V DC). La camera émet un signal video composite. Il est conseillé d'utiliser des moniteurs avec une résolution de 800 TVL.

Fonctions Clés

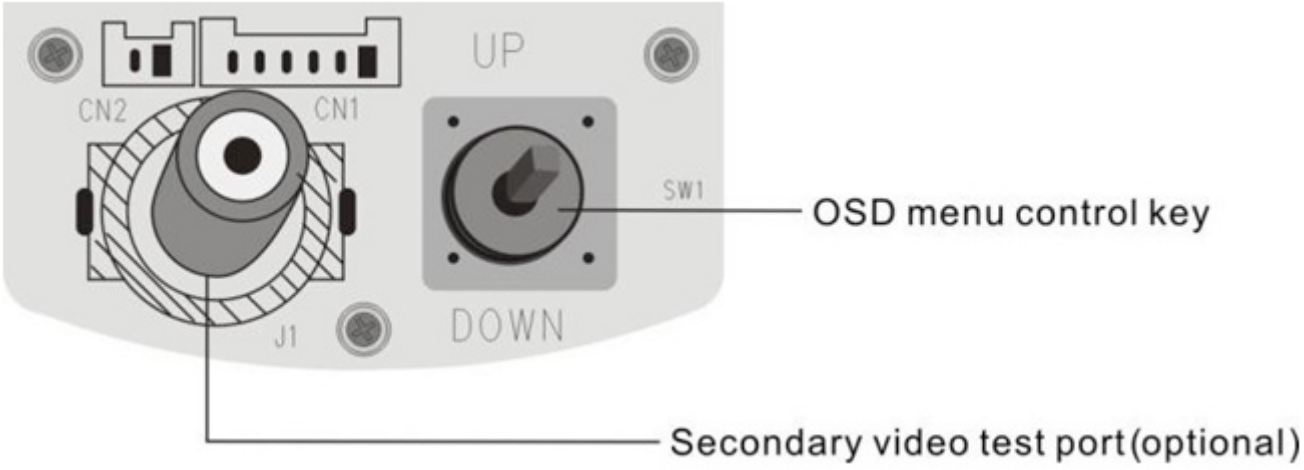

Figure 2-2

OSD menu control key : HAUT/BAS utilisé pour entrer dans le menu OSD et sélectionner les éléments du menu. GAUCHE/DROITE pour valider la sélection du menu et modifier les paramètres. Quand on appuie sur le bouton OSD menu control key pendant plus de 1 seconde, la fonction clé sera ré-activée, ce qui permet d'ajuster les paramètres sur une gamme de valeurs plus importantes.

05. Dimensions

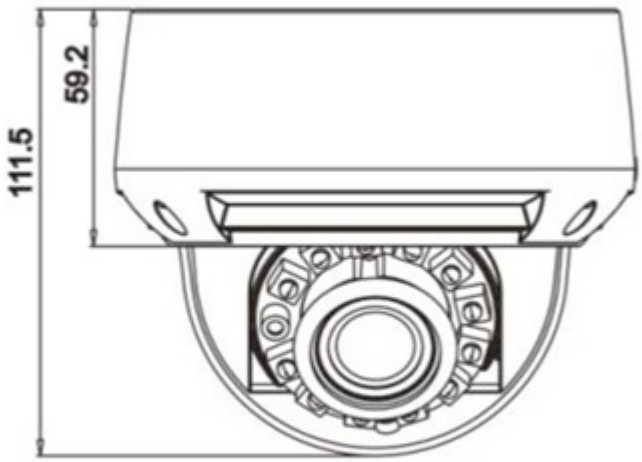

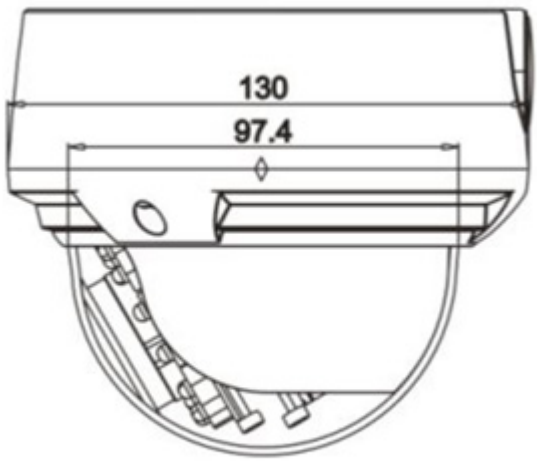

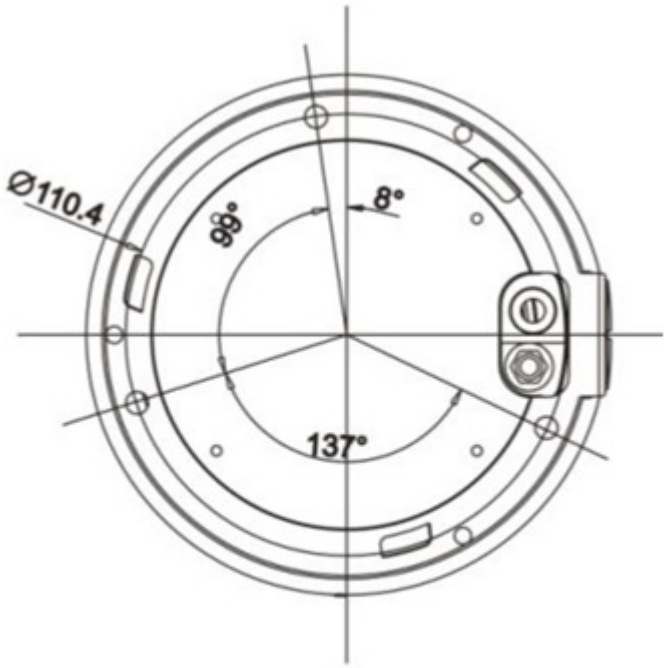

Unités: mm

06. Installation

Préparation de l'installation

Outils	Photos
Tournevis cruciforme	
Marteau	
Perceuse à percussion	
Niveau	
Vis noires (fournies)	
Vis têtes rondes(fournies)	
Clé allenT15 (fournie)	
Vis têtes rondes à frapper (fournies)	

Outils	Photos
Câble vidéo(fourni)	
Outil JY-F (fourni)	
Chevilles plastiques (fournies)	

Pour éviter la présence d'humidité, il est préférable de fermer la bulle du dôme au maximum une demi-heure après que la caméra soit installée et alimentée.

Modes d'installations

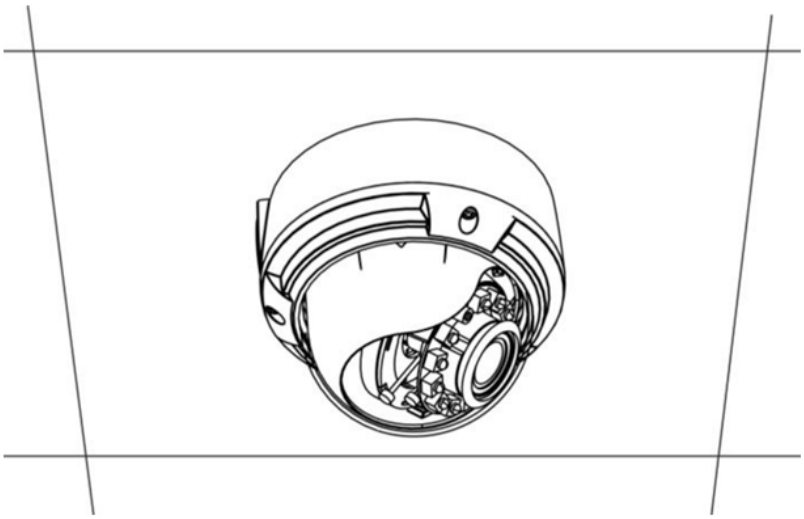

Il est possible d'installer le dôme avec un support plafond, mural ou d'angle. Ci-dessous, vous trouverez les explications pour une installation plafond et une installation murale.

NOTE

Ne pas retirer le film protecteur de la bulle avant que l'installation ne soit terminée.
Bien garder la bulle du dôme propre pendant l'installation. Ne pas la toucher avec les doigts ou avec tout autre matériau pour éviter de détériorer la qualité de l'image.

Installation plafond

L'installation plafond peut se diviser en 2 modes d'installation : par la base blanche du dôme ou directement sur le corps noir de la camera. L'installation plafond s'applique également aux avancées de toit.

INSTALLATION PAR LA BASE BLANCHE

Etape 1 : Utiliser la clé allen pour dévisser les 3 vis de la bulle.

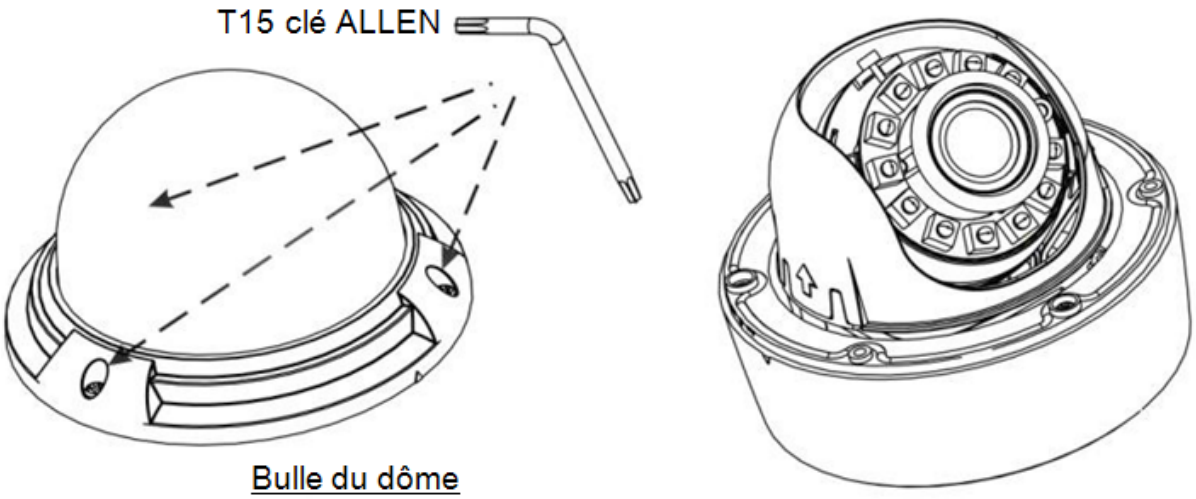

Etape 2 : Appuyer sur les flèches gauche droite et gauche pour retirer le capot en plastique noir. Utiliser un tournevis pour dévisser les 3 vis noires. Tourner le bloc noir dans le sens des aiguilles d'une montre de 5° pour le retirer.

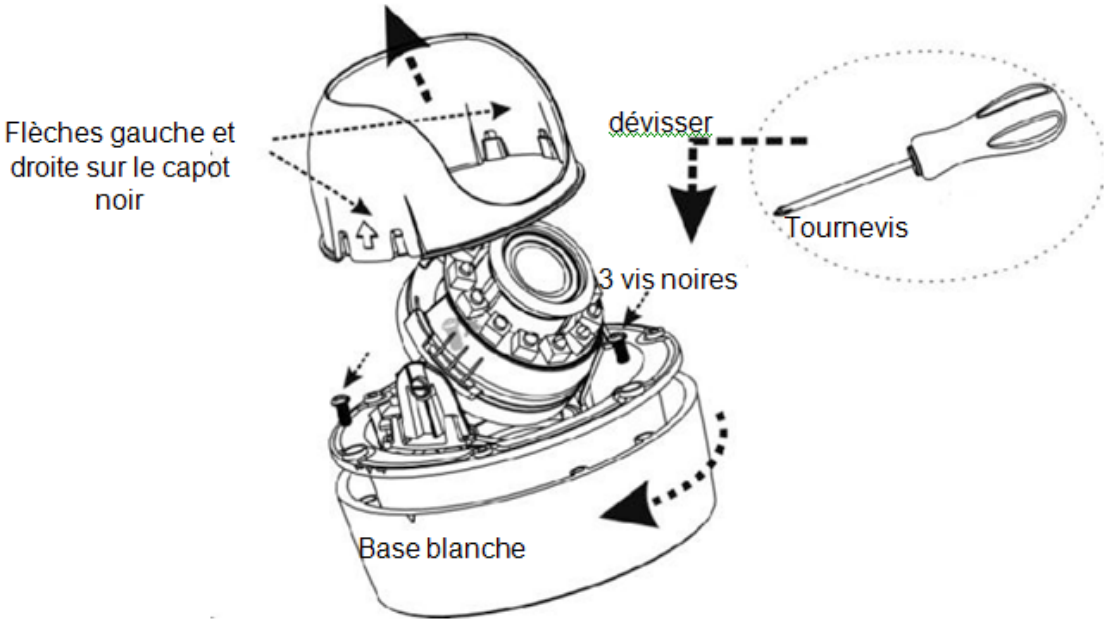

Flèches gauche et droite sur le capot noir

Etape 3 : Coller le gabarit, fourni avec les accessoires de la caméra et le coller ensuite à l'endroit où sera installé la caméra.

NOTE

Dans le montage plafond, il est possible de faire sortir les câbles par le dessus ou par le côté.
Si vous utiliser la sortie par le dessus, percer un trou de 30 mm à l'emplacement prévu dans le gabarit.
Dans un plafond ou dans les avancées de toit, utilisez la sortie par le côté.
Quand vous sortez les câbles, alignez la caméra sur le gabarit et dévissez la vis libérant le passage du câble avec l'outil prévu à cet effet dans les accessoires.

Etape 4 : Utiliser une perceuse de 5.5 mm pour les 3 trous marqués avec A, d'une profondeur de 40 mm. Utiliser un marteau pour enfoncer les 3 chevilles.

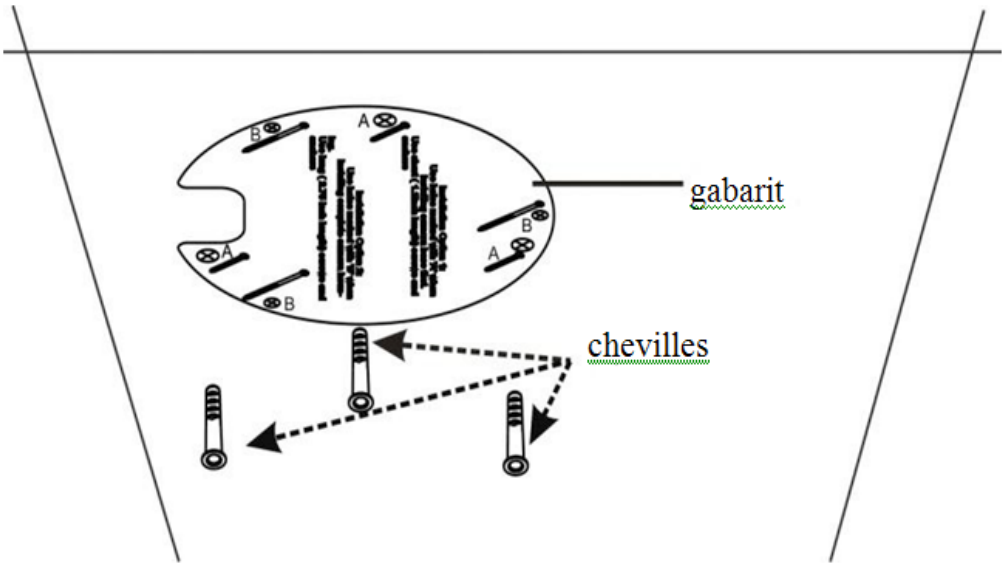

Etape 5 : Alignez les trous de fixation de la base blanche du dôme sur les chevilles dans le plafond ; utilisez ensuite les 3 vis à frapper d'une longueur de 30 mm pour fixer la partie basse.

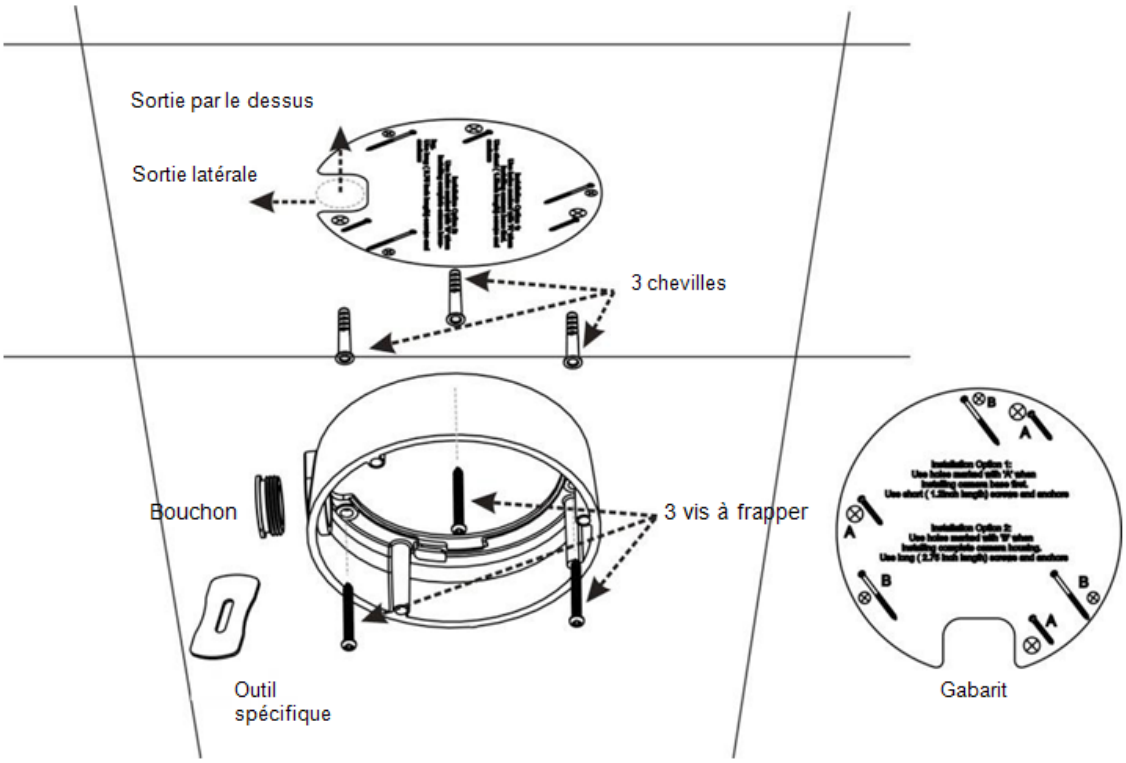

Etape 6 : Faire passer le câble

Etape 7 : Faire tourner le bloc noir de la caméra de 5° dans le sens des aiguilles d'une montre et revisser le bloc

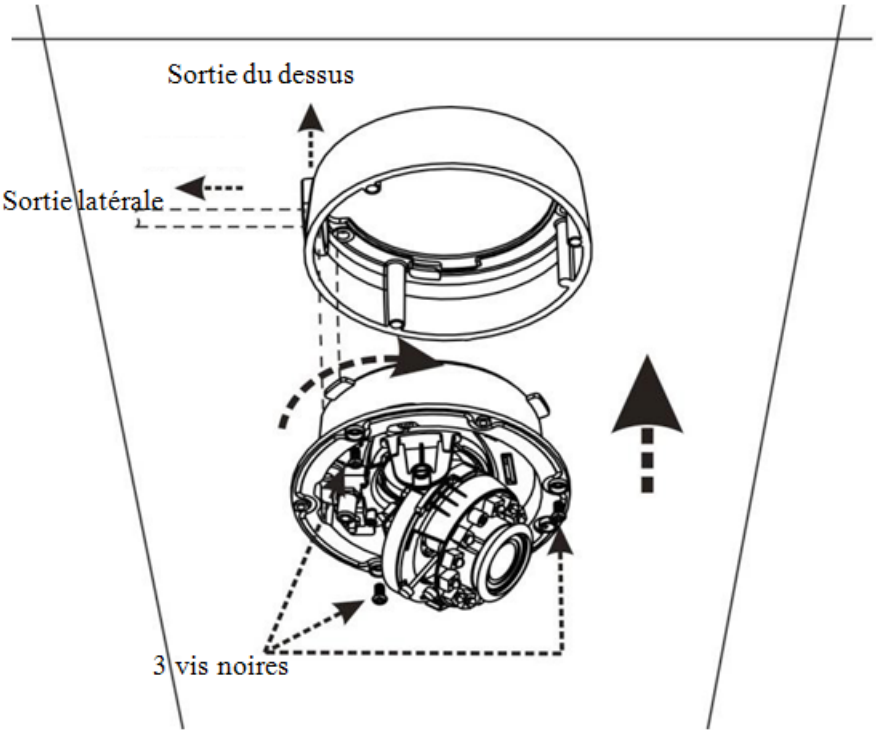

Etape 8 : Utilisez le câble noir fourni avec les accessoires pour connecter le 2nd port video.
Il permet d'ajuster l'angle de vue de la caméra ainsi que la netteté sur un moniteur de contrôle portatif.

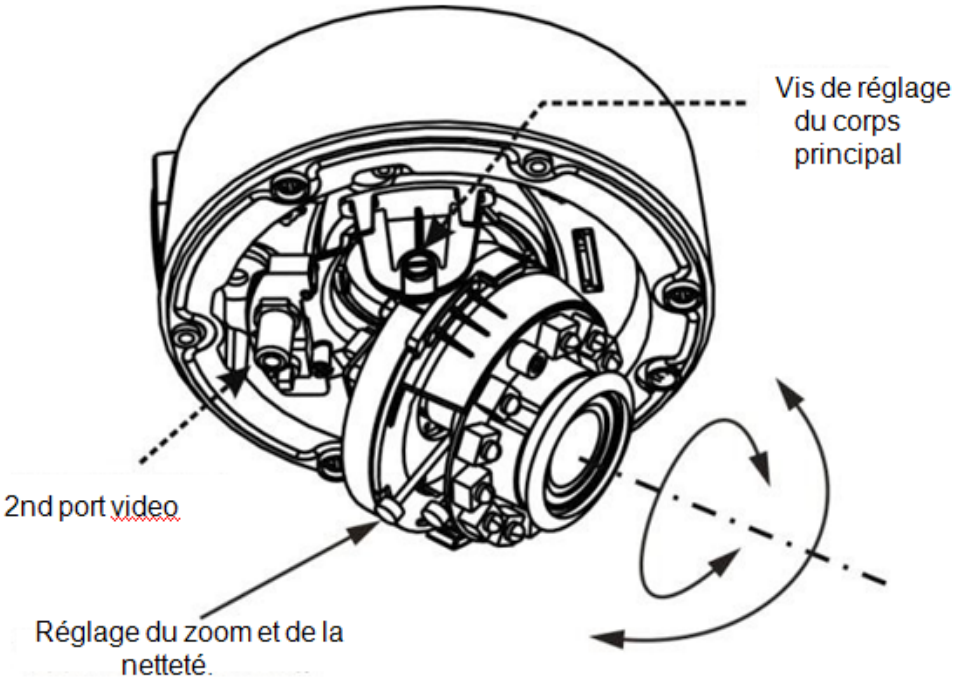

Après les réglages, bien resserrer les 2 vis du corps principal de la caméra.

Etape 9 : Remettre le capot noir plastique à la caméra et bloquer les 4 emplacements avec le support du corps principal. Fixer la bulle avec les 3 vis.

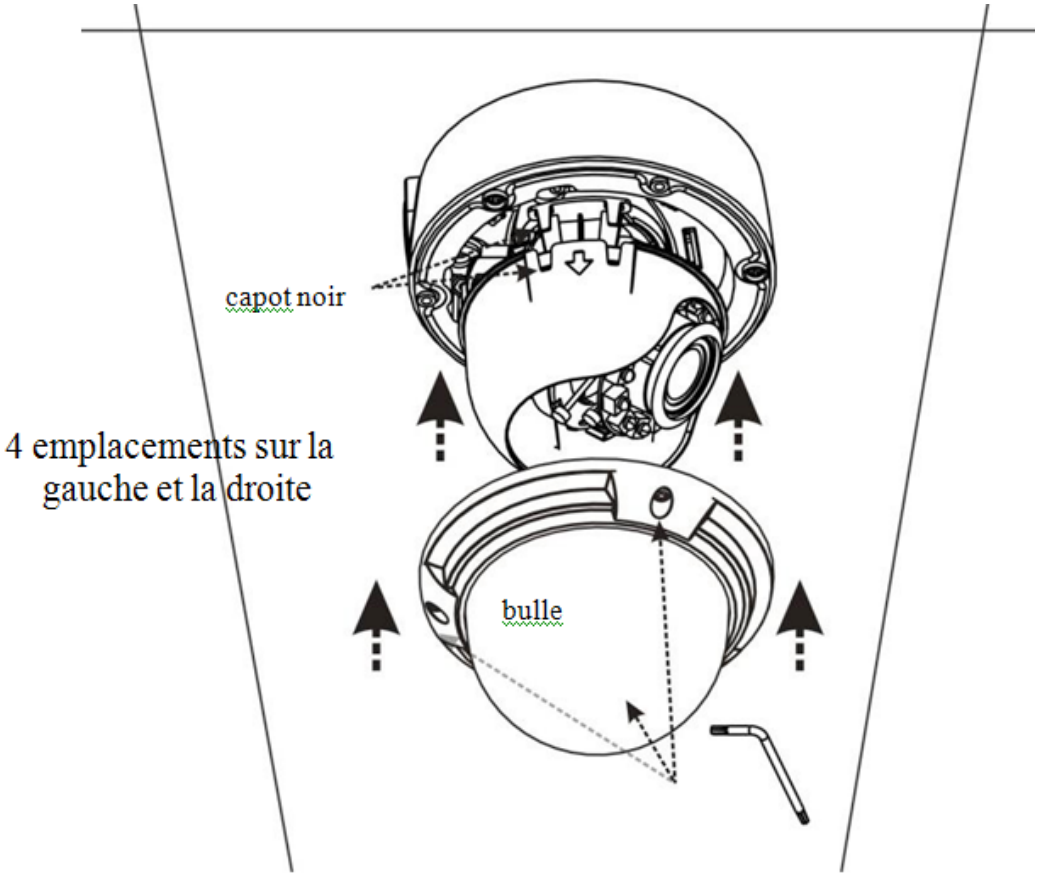

INSTALLATION DIRECTEMENT PAR LE CORPS PRINCIPAL DE LA CAMÉRA

Etape 1 : Coller le gabarit, fourni avec les accessoires de la caméra et le coller ensuite à l'endroit où sera installé la caméra.

NOTE

Dans le cas d'une installation plafond, il est possible passer les câbles par le dessus ou par le côté.
Si vous utiliser la sortie par le dessus, percer un trou de 30 mm à l'emplacement prévu dans le gabarit.

Dans un plafond ou dans les avancées de toit, utilisez la sortie par le côté. Quand vous sortez les câbles, alignez la caméra sur le gabarit et dévissez la vis libérant le passage du câble avec l'outil prévu à cet effet dans les accessoires.

Etape 2 : Utiliser une perceuse de 5.5 mm pour les 3 trous marqués avec A, d'une profondeur de 40 mm. Utiliser un marteau pour enfoncer les 3 chevilles.

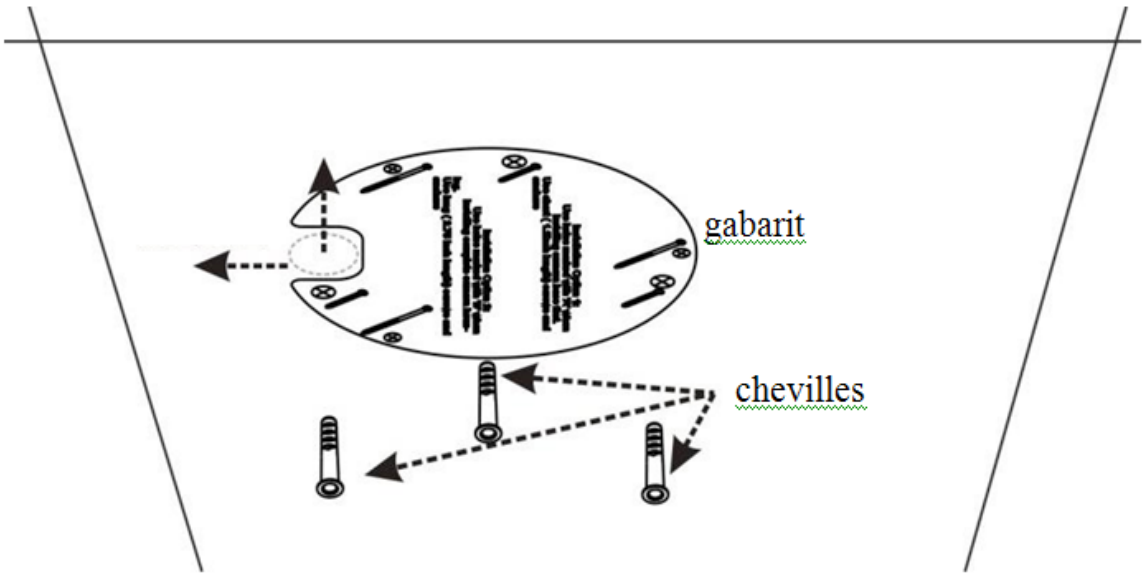

Etape 3 : Dévissez les 3 vis noires sur le corps principal noir et maintenez la partie basse immobile.
Etape 4 : Passez les câbles de la caméra.
Etape 5 : Fixez la caméra avec les 3 vis à frapper fournies dans les accessoires de la caméra

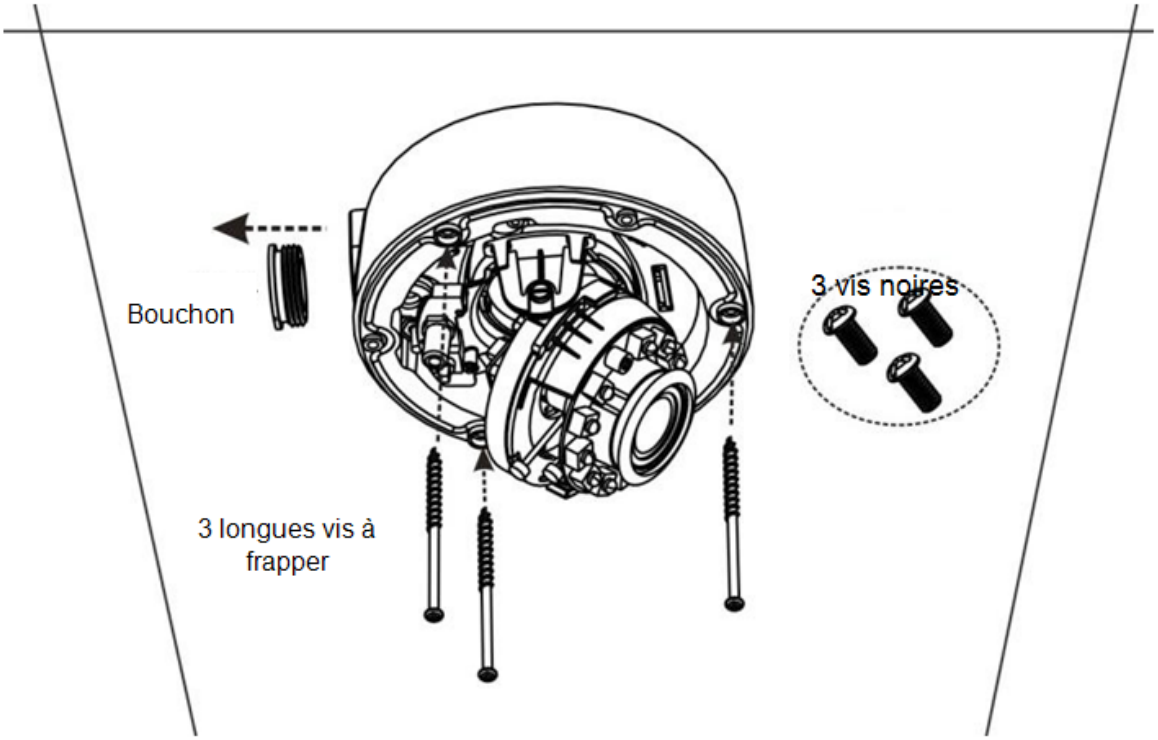

Etape : 6 Bloquer le capot noir et fixer la bulle avec les 3 vis.

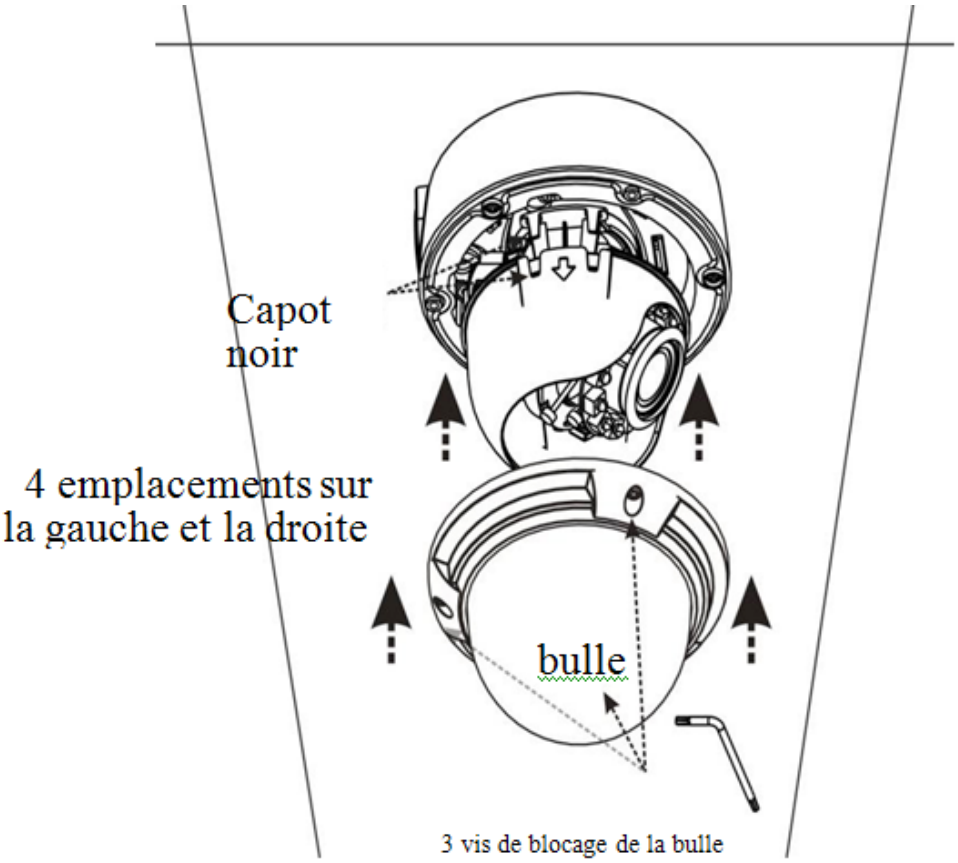

Installation murale

L'installation murale peut se diviser en 2 modes d'installation : par la base blanche du dôme ou directement sur le corps noir de la camera. La sortie latérale des câbles est conseillée pour les installations murales

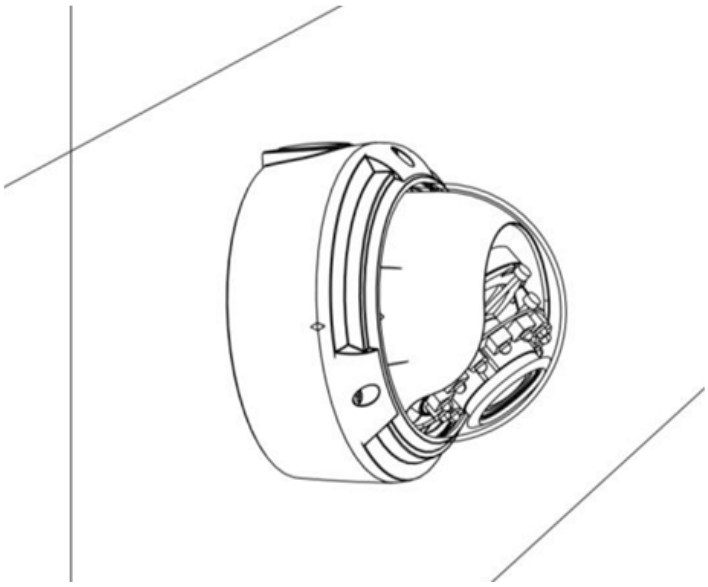

En collant le garabit, il est important de décider l'endroit où sortiront les câbles.

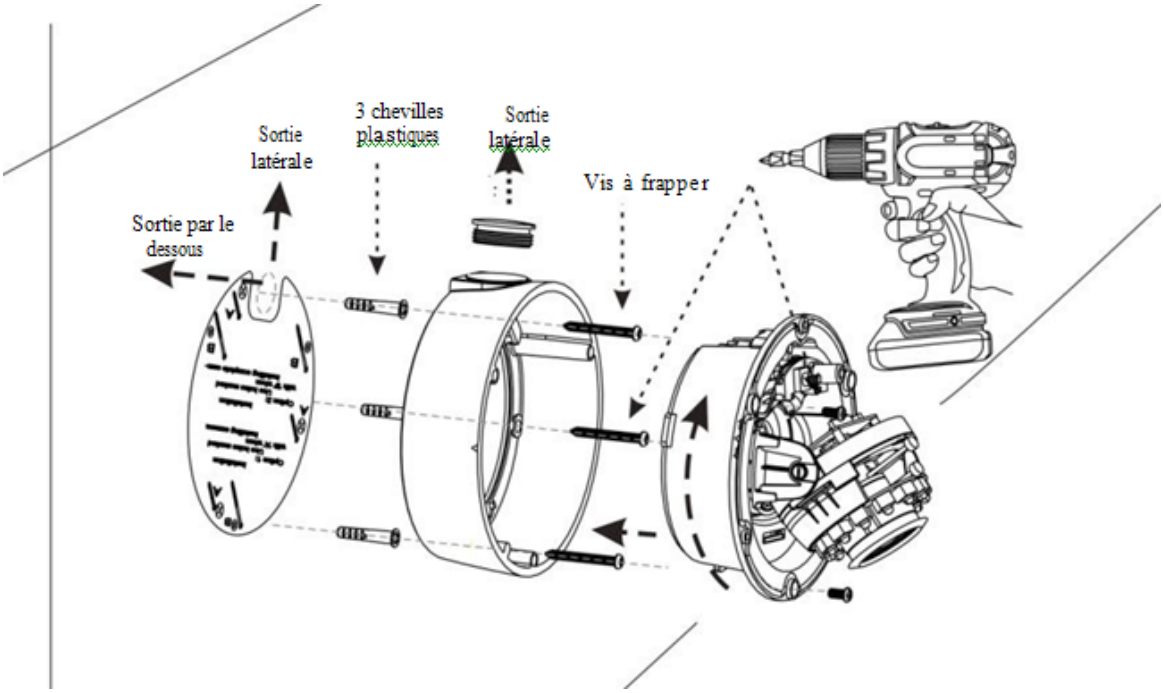

L'installation murale est similaire à l'installation plafond.

07. Menus

Menu OSD

En pressant le bouton de commande à l'arrière de la caméra , SETUP MENU apparait. Le menu OSD fournit des fonctions comme LANGUAGE, SCENE SELECT, PICT ADJUST, SYSTEM SETTING, PRIVACY MASK SETUP, MOTION DETECTION, EZOOM SETUP, et DIS.

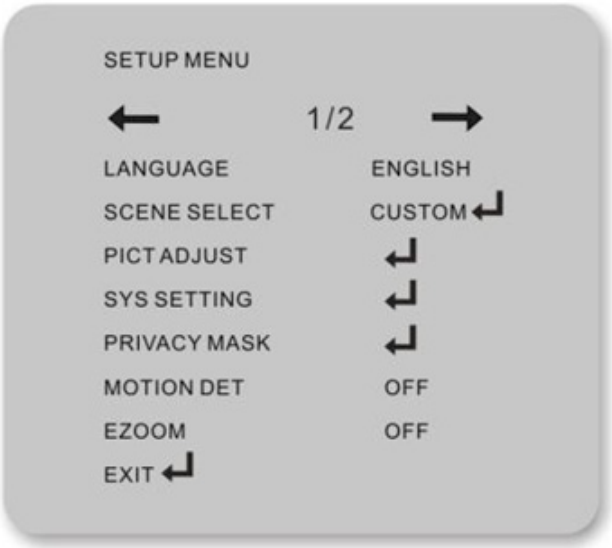

Fonctions disponibles dans le menu OSD

Fonction	Description
LANGAGE	Permet de choisir son langage : **ENGLISH, ESPAÑOL, РУССКИЙ, PORTUGUÊS, PORTUGU S DEUTSCH,** et **FRANCAIS.**
SCENE SELECT	Permet de sélectionner un type de scénario : **FULL AUTO, INDOOR, OUTDOOR, BACKLIGHT, ITS,** et **CUSTOM.**
PICT ADJUST	Permet d'ajuster les effets de l'image : **BRIGHTNESS, CONTRAST, SHARPNESS, HUE,** et **COLOR GAIN.**
SYSTEM SETTING	Permet de régler les paramètres systèmes de la caméra

Fonction Option	Description
PRIVACY MASK SETUP	Active ou désactive la fonction zone de masquage, permet le réglage des paramètres liés à la zone de masquage. 15 zones possibles maximum.
MOTION DETECTION	Active ou désactive la fonction déclenchement d'alarme
EZOOM SETUP	Réglage du zoom électronique.
DIS	Active ou désactive la fonction de stabilisation numérique de l'image.
MAINTENANCE	Utilisé pour reset la caméra et régler le point blanc compensation.
VERSION	Affiche le n° de version de la caméra.
EXIT	Sortie du menu OSD de la caméra.

Menu Paramètres Avancés

Sélectionnez SCENE SELECT dans le menu principal OSD et en pressant le bouton de commande ; le menu ADVANCED MENU apparaît.

Menu Avancé

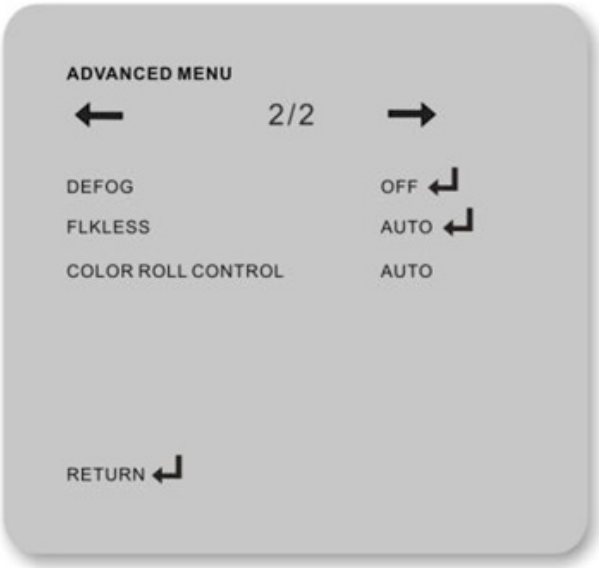

Fonction Option	Description
SHUTTER/ AGC	Réglage de la valeur de l'obturateur et la valeur du gain automatique dans les modes AUTO, FIX, ou MANUAL .
WHITE BAL	Sélection du mode de balance des blancs. Options disponibles : PUSH LOCK, MANUAL, USER2, USER1, PUSH, et ATW.
HLC/BLC	Active ou désactive les fonctions HLC ou BLC. **NOTE** HLC fonctionne seulement dans des environnements sombres ; cela peut inhiber efficacement les sources de lumières comme les phares.
WDR	Active le SUPER-WDR, D-WDR, ou désactive le WDR et règle les paramètres relatifs au WDR.
DNR	Active ou désactive la fonction DNR. Activée, la fonction DNR se règle sur 6 niveaux : de 0 à 6.
DAY/NIGHT	Options disponibles :DAY, NIGHT, et AUTO.
IR OPTIMIZER	Active ou désactive la fonction d'optimisation des IR.

DEFOG	Active ou désactive la fonction désembuage qui sert à ajuster les images dans des environnements brumeux. En activant la fonction, 3 niveaux sont disponibles.
FLK LESS	Active ou désactive le mode flickerless. Il y a 3 options disponibles : AUTO, ON, et OFF.
COLOR ROLL CONTROL	Active ou désactive la fonction de contrôle des couleurs qui se mélangent en résistant à la présence d'une couleur dominante dans des environnements lumineux. Options disponibles :AUTO, ON, et OFF. **NOTE** Pour les caméras PAL, l'option AUTO est invalide.

Menu ajustement de l'image

Sélectionnez PICT ADJUST dans le menu OSD et appuyer sur le bouton de commande, le menu PICT ADJUST apparaît.

Fonction Option	Description

BRIGHTNESS	Réglage du niveau de luminosité de l'image : de 0 à 255
CONTRAST	Réglage du niveau de contraste : 0 à 63.
SHARPNESS	Réglage du niveau de finesse de l'image : de 0 à 15.
HUE	Réglage de la teinte de l'image : 0 à 127.
COLOR GAIN	Réglage du niveau de gain de l'image : 0 à 255.

Menu Paramétrage Système

Sélectionnez SYSTEM SETTING dans le menu principal OSD et appuyer sur le bouton de commande, le menu SYS SETTING apparaît.

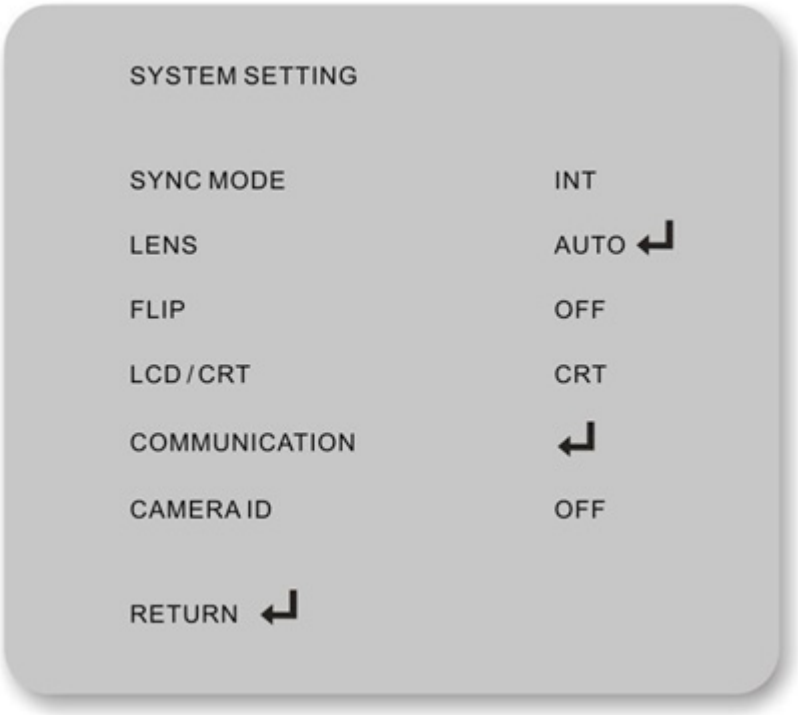

Function Option	Description
SYNC MODE	Affiche le mode de synchronisation actuel. Quand le mode de synchronisation est external synchronization, il est possible d'ajuster légèrement le niveau de phase de l'image
LENS	Sélection de l'objectif.

FLIP	Options disponibles :OFF, Vertical et Horizontal Flip, Horizontal Flip, et Vertical Flip.
LCD/CRT	Sélection du type de moniteur. Options disponibles : LCD et CRT.
COMMUNICATION	Réglage des paramètres de communication.
CAMERA ID	Active ou désactive la fonction d'affichage de la caméra. Quand la fonction d'affichage de l'ID de la caméra est active, il est possible de régler l'ID.

Menu zone de masquage

Sélectionnez PRIVACY MASK SETUP dans le menu principal OSD, appuyer sur le bouton de commande et le menu PRIVACY MASK SETUP apparaît.

Fonction Option	Description
AREA SEL	Permet la modification d'une zone
DISPLAY	Active ou désactive la fonction d'affichage de la zone sélectionnée. Par défaut, l'option est sur **OFF**.
POSITION	Edition de la forme et la taille. En positionnant les 4 coins, on peut régler une zone de masquage rectangulaire. En appuyant sur **ENTER**, il est possible de passer d'une zone de masquage à l'autre.
COLOR	Réglage de la couleur de la zone de masquage : **RED**, **GREEN**, **BLUE**, **YELLOW**, **CYAN**, **MAGENTA**, **WHITE**, et **BLACK**.
TRANSP	Réglage de la transparence de la zone de masquage. La valeur **1.00** définit l'opacité et la valeur **0** définit une transparence totale. Options disponibles : **0.00**, **0.50**, **0.75**, et **1.00**.
MOSAIC	Active ou désactive la fonction mosaïque de l'image. Options disponibles : **ON** et **OFF**. La mosaïque devient discrète quand la transparence de la zone de masquage est élevée (**1.00**). Il est conseillé de régler la transparence à **0** en utilisant la fonction mosaïque de l'image.

Menu détection de mouvement

Sélectionnez MOTION DETECTION dans le menu principal OSD et appuyez sur le bouton de commande, le menu MOTION DETECTION apparaît.

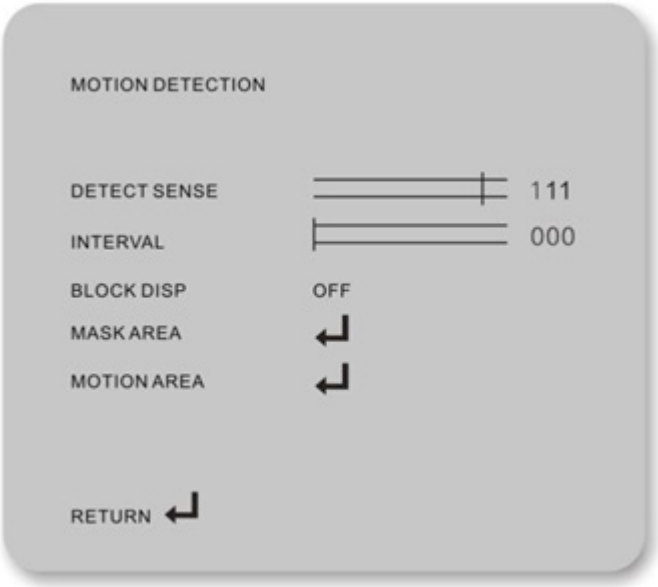

Function Option	Description
DETECT SENSE	Réglage du niveau de sensibilité de mouvement : 0 à 127.
INTERVAL	Réglage de l'intervalle de détection.
BLOCK DISP	Active ou désactive la fonction d'affichage des zones de mouvement.
MASK AREA	Edition d'un masque.
MOTION AREA	Edition d'une zone de mouvement.

Menu paramétrage de l'EZOOM

Sélectionnez EZOOM SETUP dans le menu principal OSD et appuyez sur le bouton de commande, le menu EZOOM SETUP apparaît.

Fonction Option	Description
MAG	Agrandit l'image. Le niveau d'agrandissement de l'image est compris entre 000 et 255.
PAN	Décale une image. Le niveau de balayage est compris entre 000 à 1023.
TILT	Bascule une image. Le niveau de bascule est compris entre 000 et 511.

5.8 Menu maintenance

Sélectionnez MAINTENANCE dans le menu principal OSD et appuyer sur le bouton de commande, le menu MAINTENANCE apparaît.

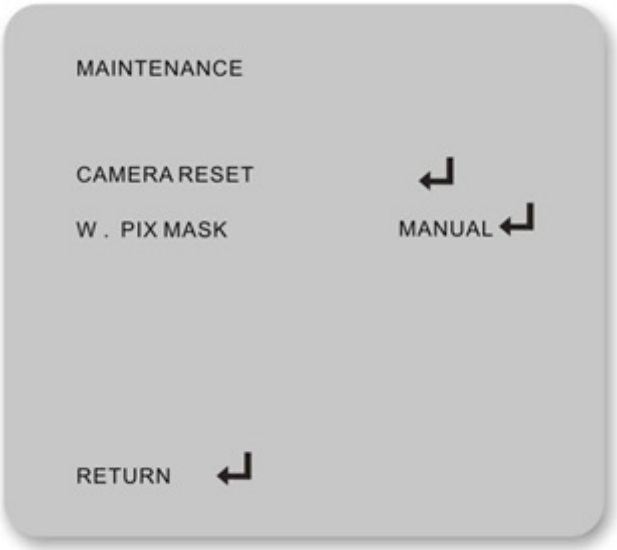

Fonction Option	Description
CAMERA RESET	Règle la caméra aux paramètres usine.
W. PIX MASK	Configure la compensation point blanc. Les options disponibles sont :MANUAL, AUTO, et DATA CLEAR.

08. Specifications techniques

Specifications	Description
Sortie vidéo	Connecteur BNC , UTC+Video (1.0Vp-p/75Ω), PAL/NTSC supporté
Lentille	Zoom : f= 2.8~12 mm
Valeur Relative de l'iris	F1.4
Angle de vue horizontal	92° ~ 27.2°
Interface objectif	Φ14
Auto Iris	DC drive
IR-LED	Longueur d'onde : 850 nm; IR-LED quantité: 12 pcs

Contrôle des LED IR	ON: 1~5 Lux; OFF: 5~10 Lux
Portée Infra-rouge	10~15 m
Alimentation	DC 12 V/AC 24V
Consommation	IR OFF 1.9W(DC12V) 1.5W(AC24V) IR ON 3.9W(DC12V) 2.9W(AC24V)
Temperature et humidité de foncionnement	Temperature: –10° C à +50°C; Humidité relative: 90% MAX (pas de conden-sation)
Niveau de Pro-tection	IK10; IP66
Température et humidité de stockage	Température: –40°C +85°C; relative humi-dité: 0–95%
Dimensions	ϕ130 mm × 111.5 mm
Poids	750g

09. Déclaration substances dangereuses

Compo-sant	Substances ou produits dangereux					
		Mer-cure (Hg)	Cad-mium (Cd)	Chro-mium Hexa-valent (Cr6+)	Polybromé Biphényles (PBB)	Polybromo diphény-léthers (PBDE)
Structure	×	○	○	○	○	○
Carte/ module circuit	×	○	○	○	○	○
Câble/ connec-teur	×	○	○	○	○	○

Acces-soires	×	○	○	○	○	○

○: indique que la concentration de la substance dangereuse de toutes les substances homogènes du composant est dans la limite spécifiée dans SJ / T 11363-2006 (Exigences pour les limites de concentration de certaines substances dangereuses dans les produits électroniques d’information).
×: indique que la concentration de la substance dangereuse dans au moins une substance homogène du composant dépasse la limite spécifiée dans SJ / T 11363-2006 (Exigences pour les limites de concentration pour certaines substances dangereuses dans les produits électroniques d’information)

NOTES

189, rue Leon Blum
69100 Villeurbanne
FRANCE

Hotline : +33(0)4 72 12 27 96
contact@vizeo.eu
www.vizeo.eu

Vizeo